Gabarito de Furação no Vidro

1511 F Contra Fechadura

Para Porta de Correr Com Furo

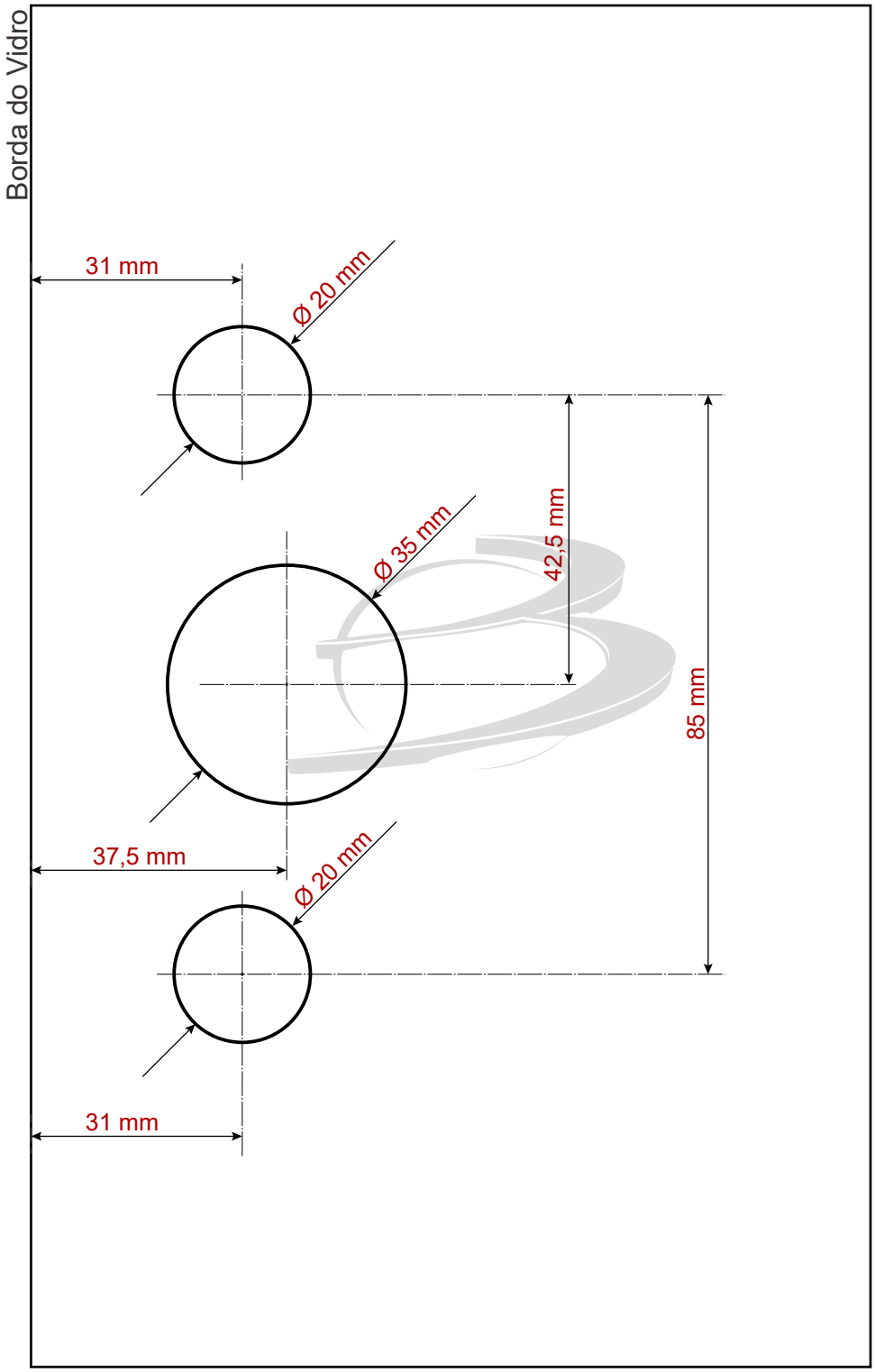

Recorte em escala 1:1 se impresso em tamanho real

Belga Polímeros