Gabarito de Furação no Vidro

1511 JF Contra Fechadura

Para Janela de Correr Com Furo

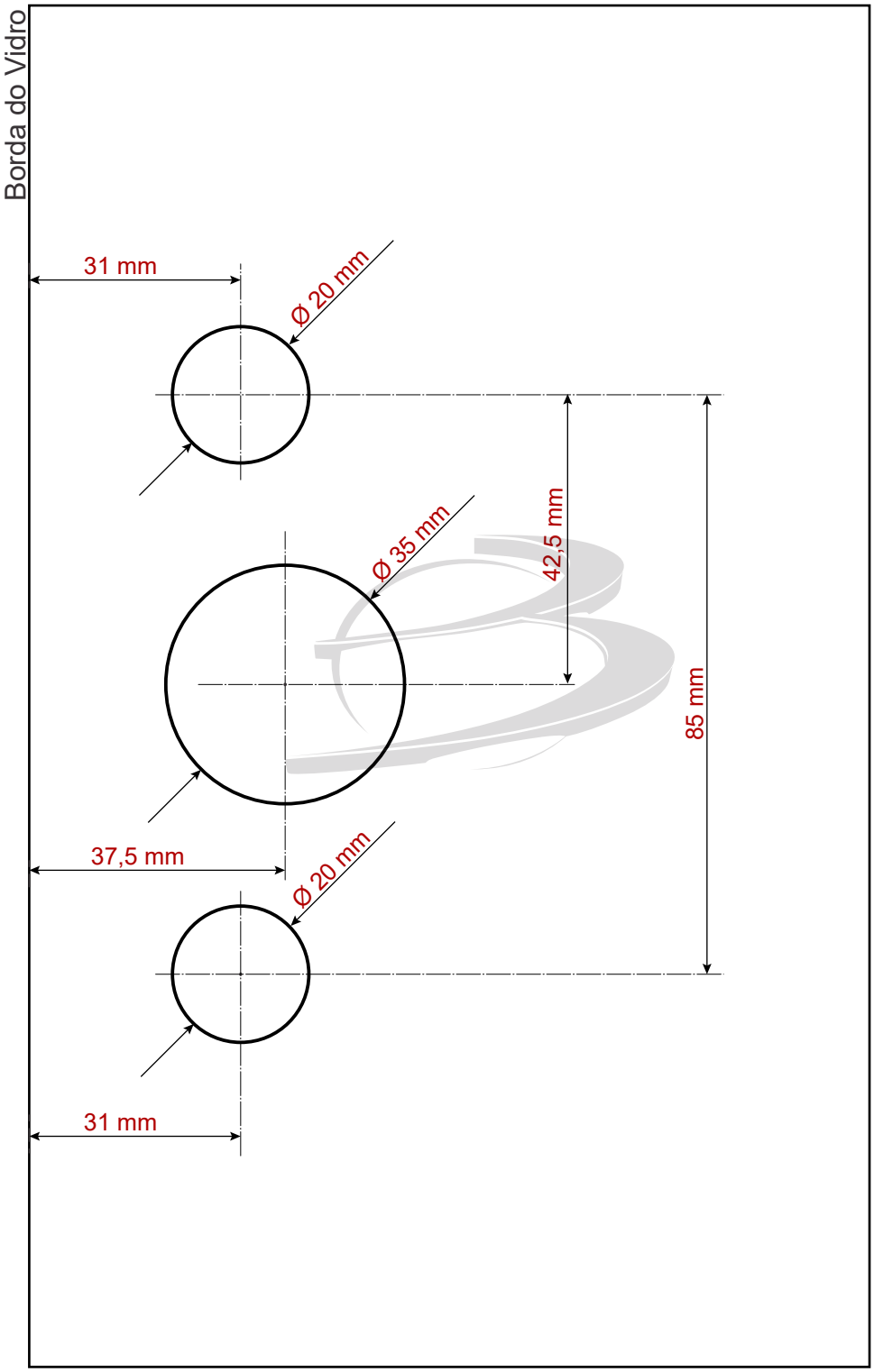

Recorte em escala 1:1 se impresso em tamanho real

Belga Polímeros